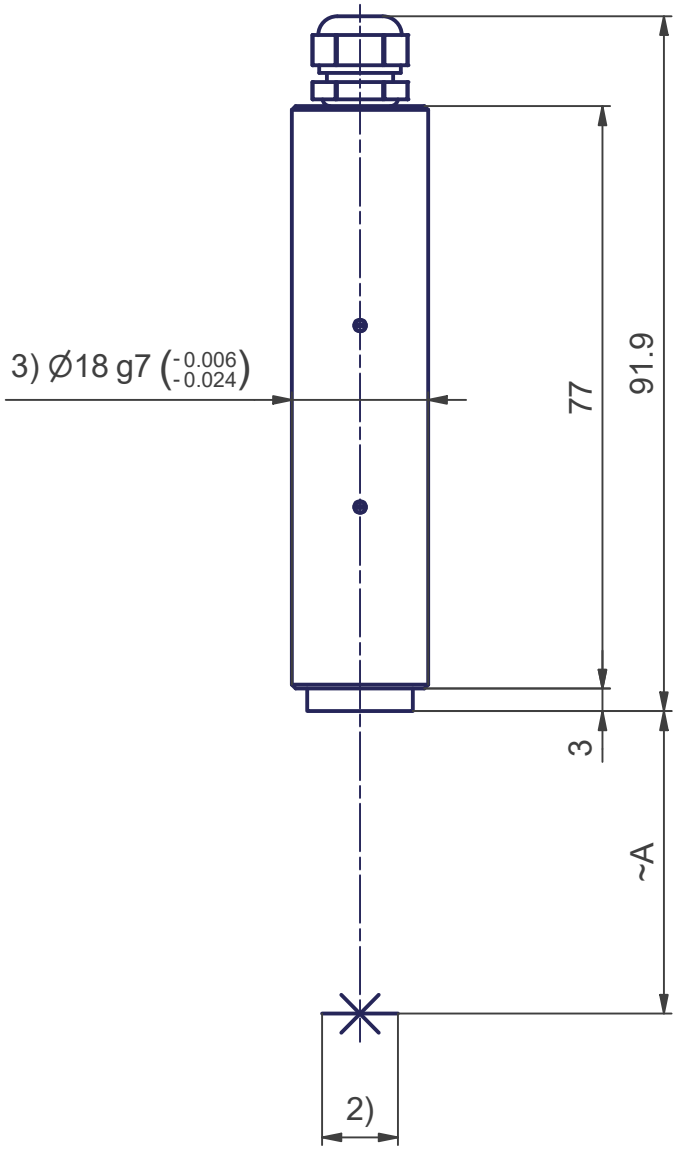

(1 : 2)

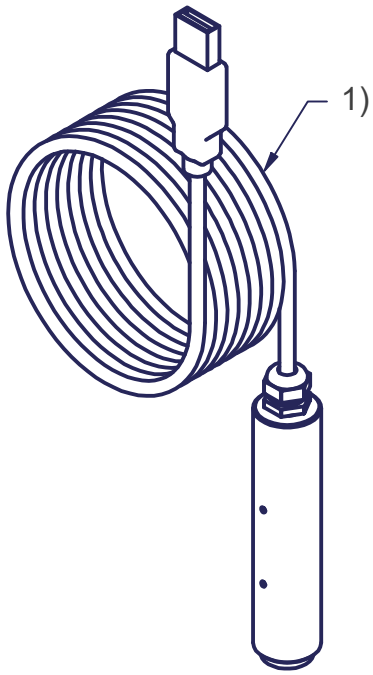

1) Câble - USB2 - 4.5m
Kabel - USB2 - 4.5m
Cable - USB2 - 4.5m

2) Champ visuel (h) x (v)
Blickfeld (h) x (v)
Field of view (h) x (v)

3) Fixation en acier
Stahlbefestigung
Steel fixing

Mod. 1	22.11.2017	Mod. 3		Origine		Echelle 1:1	Nom M.Saam
Mod. 2		Mod. 4		Rempl.			Date 19.06.2017
Libellé OptiVID				N° de plan MA 730-015-053			Catégorie $20-1
marcel - aubert - sa				Code article VID-...			N° de page 1 / 1

S:\Bureau-Technique\Vidéo\MA 730-015-053$20.idw